# CENTRALINI IP40 INCASSO
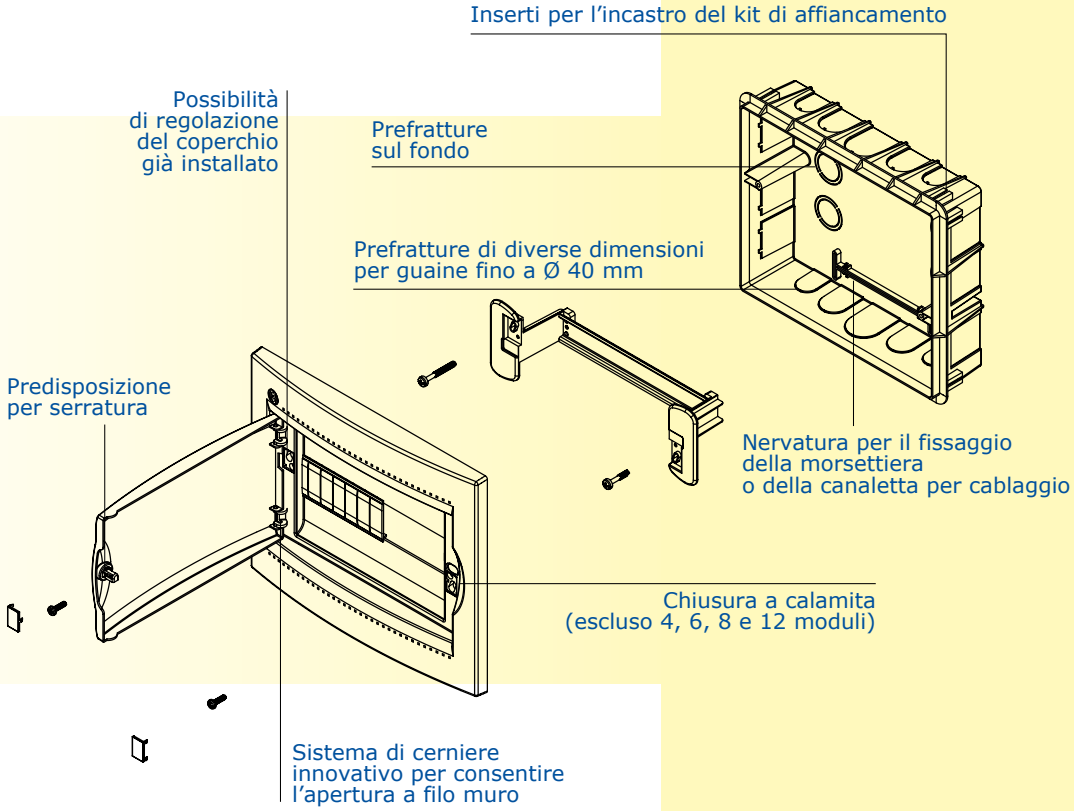
## CENTRALINI 4 - 6 - 8 - 12 e 18 moduli