CENTRALINI IP65
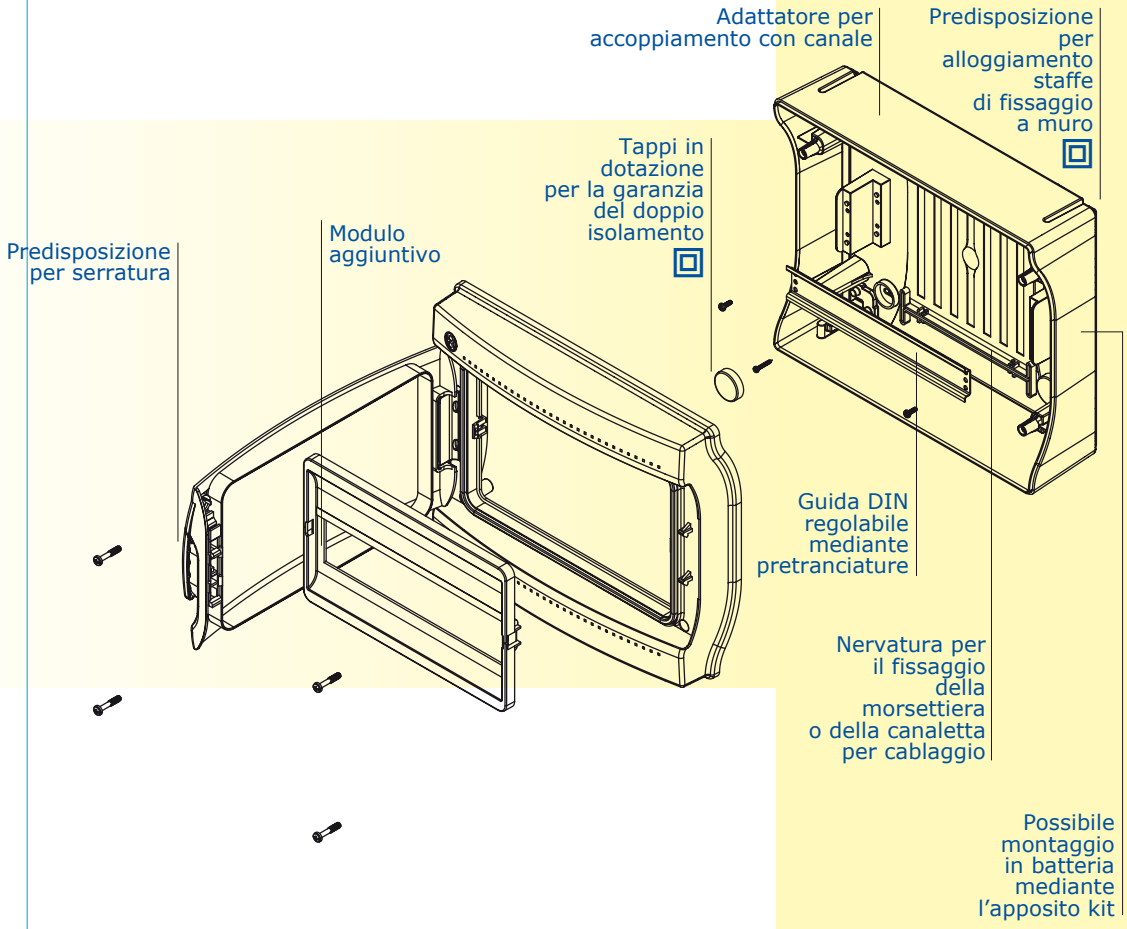
CENTRALINI 12 e 18 moduli