CENTRALINI IP65
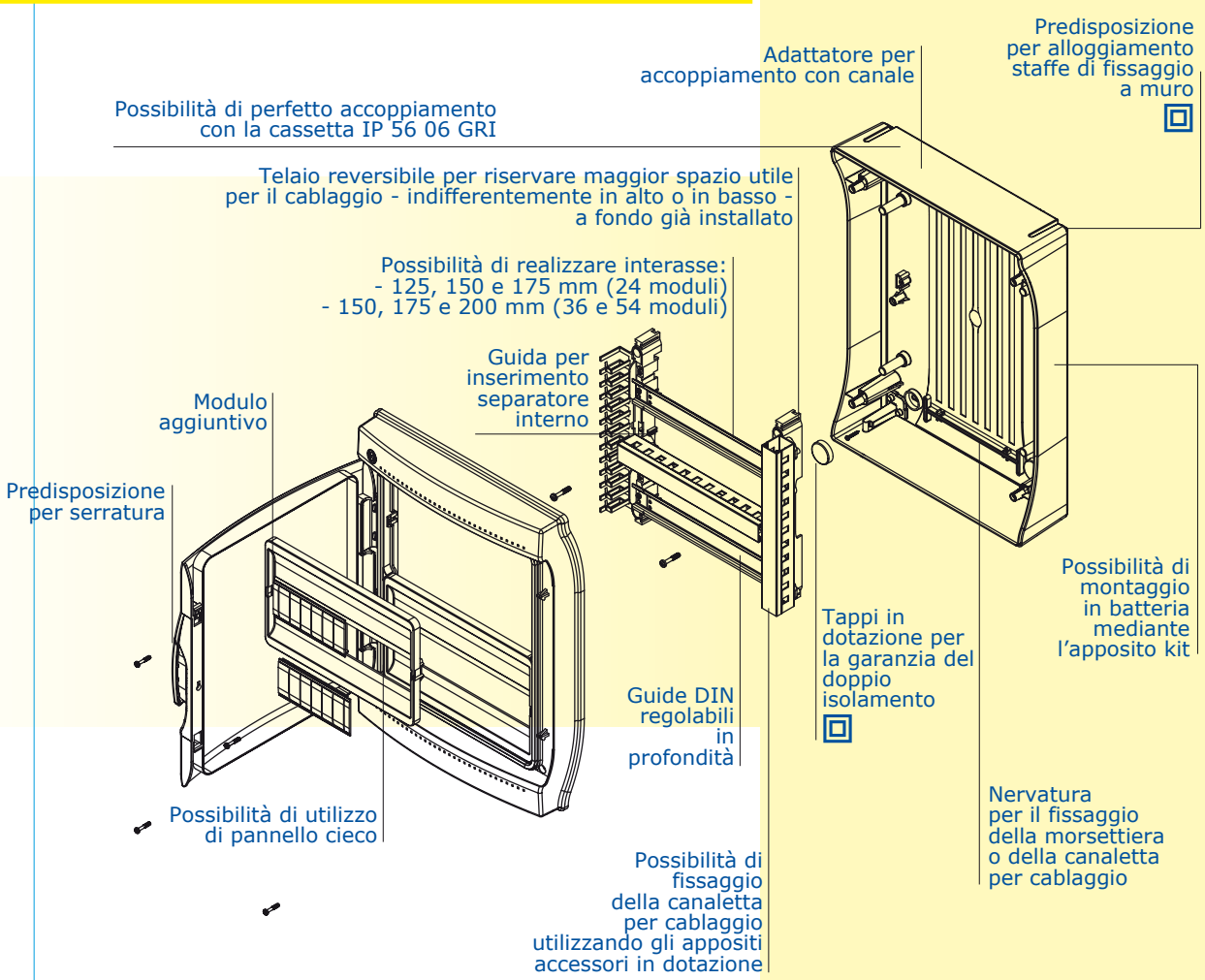
CENTRALINI 24 - 36 e 54 moduli